TC-BPR 系列 1600M 平衡探测器模块

TC-BPR 系列 1600MHz 平衡光探测模块集成了两个匹配的光电二极管和一个超低噪声的互阻放大器，有效地减少激光器噪声和共模噪声，提高系统的性噪比，具有多种光谱响应可选，低噪声，高增益，使用方便等特点。主要用于光谱学、外差探测、光学延时测量、光学相干层析成像等领域。

主要特点 Features

- 光谱范围：320-1000、850-1650nm
- 3dB 带宽 1600MHz
- 低噪声
- 高增益
- DC ±12V 供电

应用领域 Applications

- 外差探测
- 光学延时测量
- 光学相干层析成像（OCT）
- 光纤传感系统

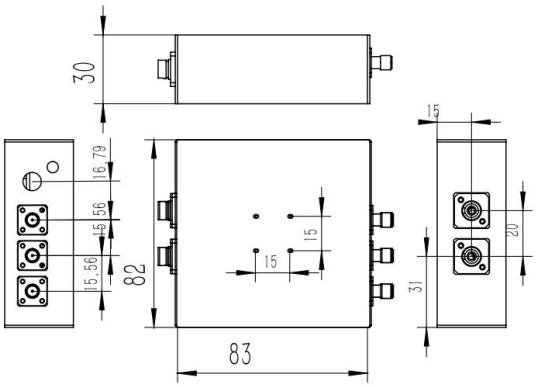

武汉泰肯光电科技有限公司 Phone：18154333926 / 18500085825

邮箱:ox3_frank@163.com

性能参数：

参数	TC-BPR-1600M-A	TC-BPR-1600M-B
光谱响应范围	850~1650nm	320~1000nm
材料类型	InGaAs	Si
光输入	光纤	光纤
响应度	0.9A/W@1550nm	0.5A/W@700nm
3dB 带宽	0.3-1600MHz	0.3-1600MHz
上升时间	0.2ns	0.2ns
共模抑制比 CMRR	>25dB (typ. >30 dB)	>25dB (typ. >30 dB)
增益@RF output	1.4×10^4V/W	0.7×10^4V/W
噪声等效功率 NEP	9.3pw/√Hz	14pw/√Hz
饱和光功率@RF output	320mW	640mW
供电	DC ±12V@200mA	
输入法兰	FC	
输出接头	SMA	
输出阻抗	50W	
输出耦合方式	AC 输出	
最大输入光功率	10mW	
工作温度	0-40℃	
存储温度	-40~85℃	
外形尺寸	83 x 82x 30 mm	

订货信息：

TC	BPR	XXX	X	XX
	探测模块类型： BPR—Balanced Photoreveiver	工作带宽： 80M---80MHz 200M---200MHz 350M---350MHz 1000M---1000MHz 1600M---1600MHz	波长响应范围： A---850~1650nm B---320~1000nm	耦合方式： FC

武汉泰肯光电科技有限公司 Phone：18154333926 / 18500085825

邮箱:ox3_frank@163.com

特性曲线：

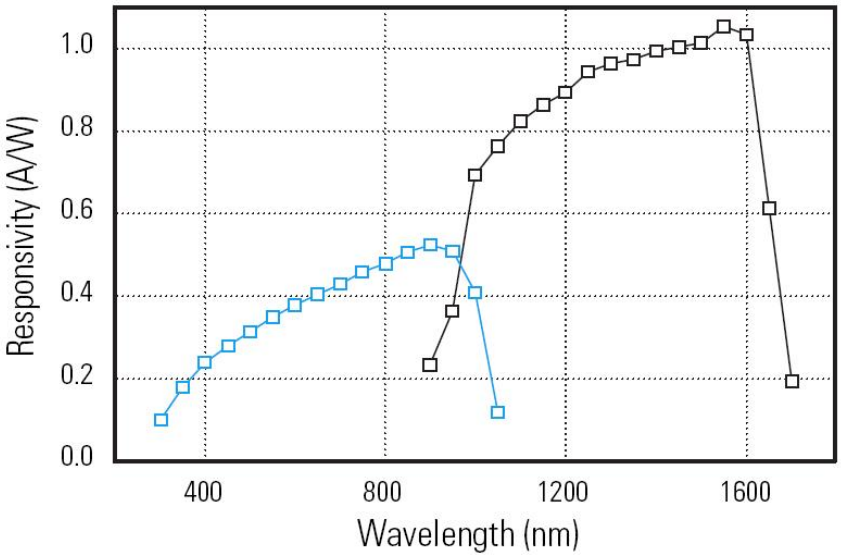
Responsivity (A/W)
1.0
0.8
0.6
0.4
0.2
0.0
400
800
1200
1600
Wavelength (nm)

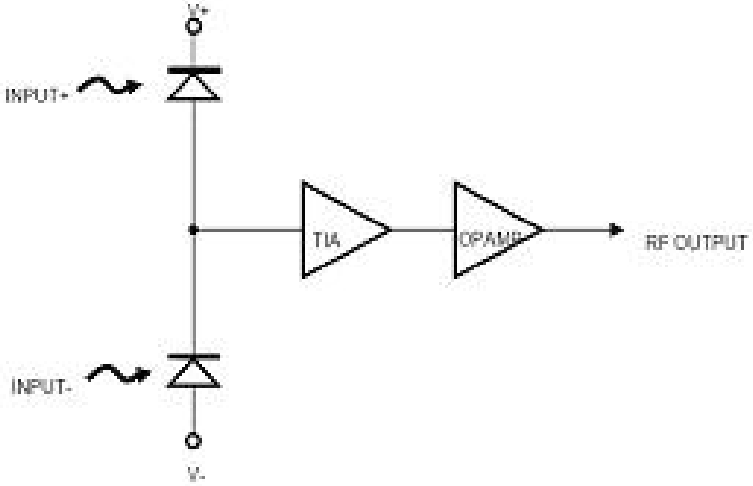
V+
INPUT+
TIA
OPAMP
RF OUTPUT
INPUT-
V-